U-car Grading Report

自動車鑑定証

本レポートに記載される車両は特定非営利活動法人日本自動車鑑定協会の資格保有者が厳選かつ公平な検査を行い特定非営利活動法人日本自動車鑑定協会の定める基準にて品質評価を行ったものであることを証明する。

車両諸元内容

車名・グレード	N−BOXジョイ ベースグレード		
カラー	ボタニカルグリーンパール・ブラックツートン		
年式	2025年	走行距離計表示	2,934Km
型式	JF5	車台番号	JF5-5007431
備考/			

クオリティーグレード

外　装/	★★★★★	気になるようなキズやヘコミがあった場合は綺麗に補修済みですが、小さなキズやヘコミが残っている場合もあります。
内　装/	★★★★	気になる汚れ等が部分的にあります。
骨　格/	修復歴 無	骨格部位に異常はありません。

鑑定日	2026年4月24日
販売店	Honda Cars 三重南　井戸山店
所在地	三重県津市久居井戸山町16-6

≪本レポートについて≫
- 鑑定時点の車両状態を示すものであり、以降将来にわたり品質を保証するものではありません。
- 車両状態は時間の経過に伴い変化する場合もあるため、鑑定日をご確認の上、現在の車両状態については販売店にお問合せください。
- 年式、車名、走行距離などの記載については販売店申告をもとに作成しています。
- 評価については他検査機関等の評価と異なる場合があります。

JAAA

特定非営利活動法人 日本自動車鑑定協会
一般社団法人 自動車公正取引協議会 監修

本レポートは、表示項目・方法、運用体制について一般社団法人 自動車公正取引協議会の定める基準を満たした「中古車鑑定システム」に基づき作成しております。

JAAA　コンディションチェックシート

R17726D2401

鑑定日	2026年4月24日		再鑑定日		

クオリティーグレード	外装	★★★★★	内装	★★★★	修復歴	修復歴 無	

車両状態の説明

小	カードサイズ未満	中	A4サイズ未満	大	A4サイズ以上	数個	2個以上

タイヤ残山は摩耗の程度を目視により判定しています。(ミリ表示ではありません)
【例:残 5分山＝概ね50パーセント程度残り溝を示す】

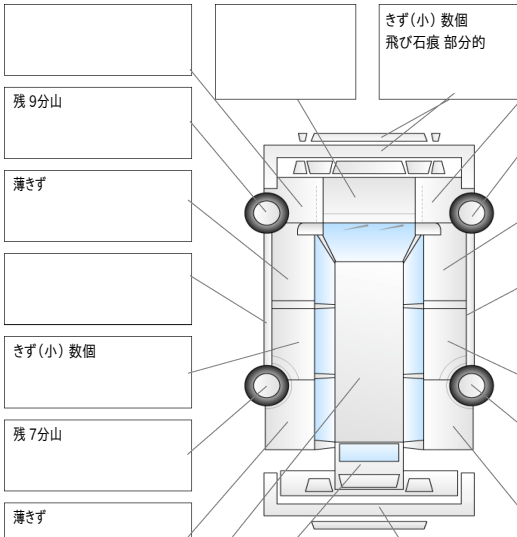

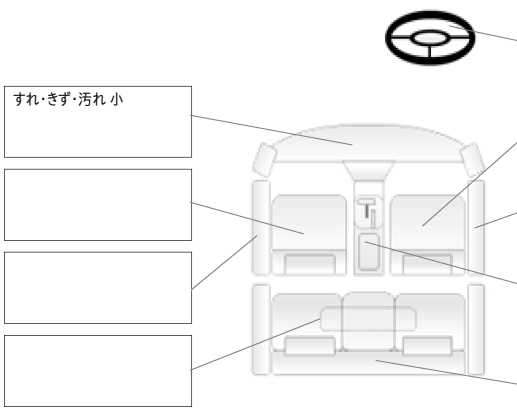

<ウィンドウ類の状態>
フロントウィンドウ 飛び石痕 部分的

<内装特記事項>
カーペット しわ・すれ・きず 部分的
天張り しわ・すれ・きず 部分的

車両状態の確認は、停止状態で実施できる範囲で行っています。