U-car Grading Report

自動車鑑定証

本レポートに記載される車両は特定非営利活動法人日本自動車鑑定協会の資格保有者が厳選かつ公平な検査を行い特定非営利活動法人日本自動車鑑定協会の定める基準にて品質評価を行ったものであることを証明する。

車両諸元内容

車名・グレード	N−BOXジョイ		
カラー	スレートグレーパールツートン		
年式	2025年	走行距離計表示	13,021Km
型式	JF5	車台番号	JF5-5013383
備考/			

クオリティーグレード

外　装/	★★★★	気になるようなキズやヘコミは補修済みですが、小さなキズやヘコミは残っています。
内　装/	★★★★	気になる汚れ等が部分的にあります。
骨　格/	修復歴 無	骨格部位に異常はありません。

鑑定日	2026年7月2日
販売店	Honda Cars 三重県央　志摩店
所在地	三重県志摩市阿児町鵜方2884-19

≪本レポートについて≫

- 鑑定時点の車両状態を示すものであり、以降将来にわたり品質を保証するものではありません。
- 車両状態は時間の経過に伴い変化する場合もあるため、鑑定日をご確認の上、現在の車両状態については販売店にお問合せください。
- 年式、車名、走行距離などの記載については販売店申告をもとに作成しています。
- 評価については他検査機関等の評価と異なる場合があります。

JAAA

特定非営利活動法人 日本自動車鑑定協会
一般社団法人 自動車公正取引協議会 監修

本レポートは、表示項目・方法、運用体制について一般社団法人 自動車公正取引協議会の定める基準を満たした「中古車鑑定システム」に基づき作成しております。

JAAA　コンディションチェックシート　　R09126G0201

鑑定日	2026年7月2日		再鑑定日		

クオリティーグレード	外装	★★★★	内装	★★★★	修復歴	修復歴 無	

車両状態の説明

小	カードサイズ未満	中	A4サイズ未満	大	A4サイズ以上	数個	2個以上

タイヤ残山は摩耗の程度を目視により判定しています。(ミリ表示ではありません)
【例:残 5分山＝概ね50パーセント程度残り溝を示す】

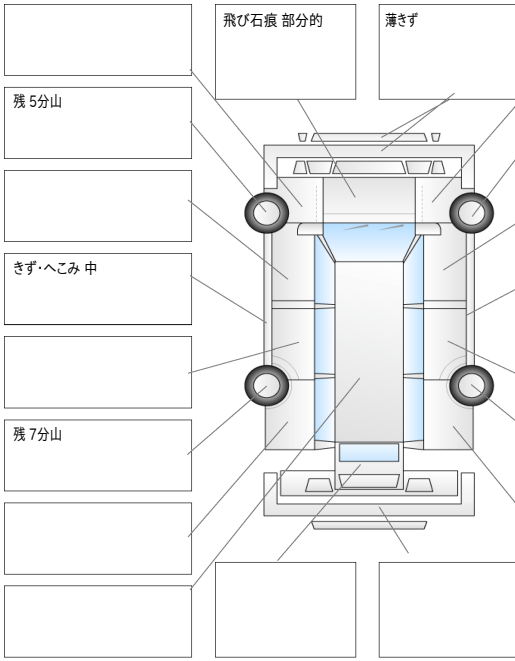

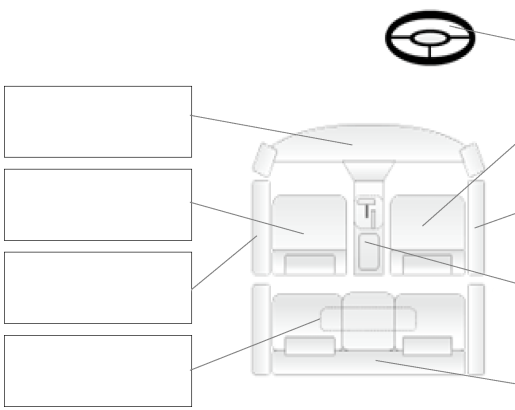

<特記事項>
外装 タッチアップ補修痕

<内装特記事項>
ペット毛 部分的
シフトノブ すれ･きず
他トリム しわ･すれ･きず 部分的

車両状態の確認は、停止状態で実施できる範囲で行っています。